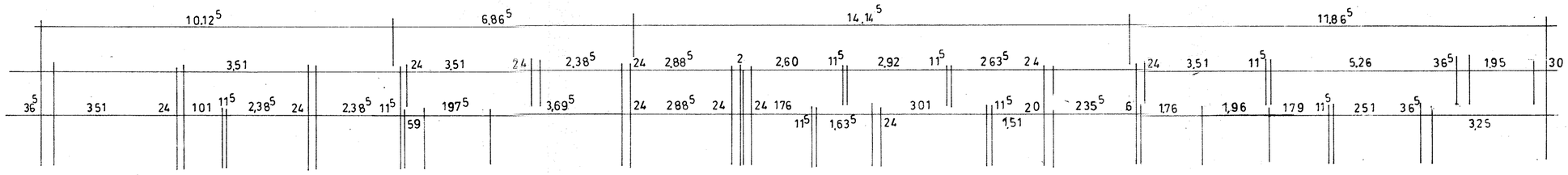

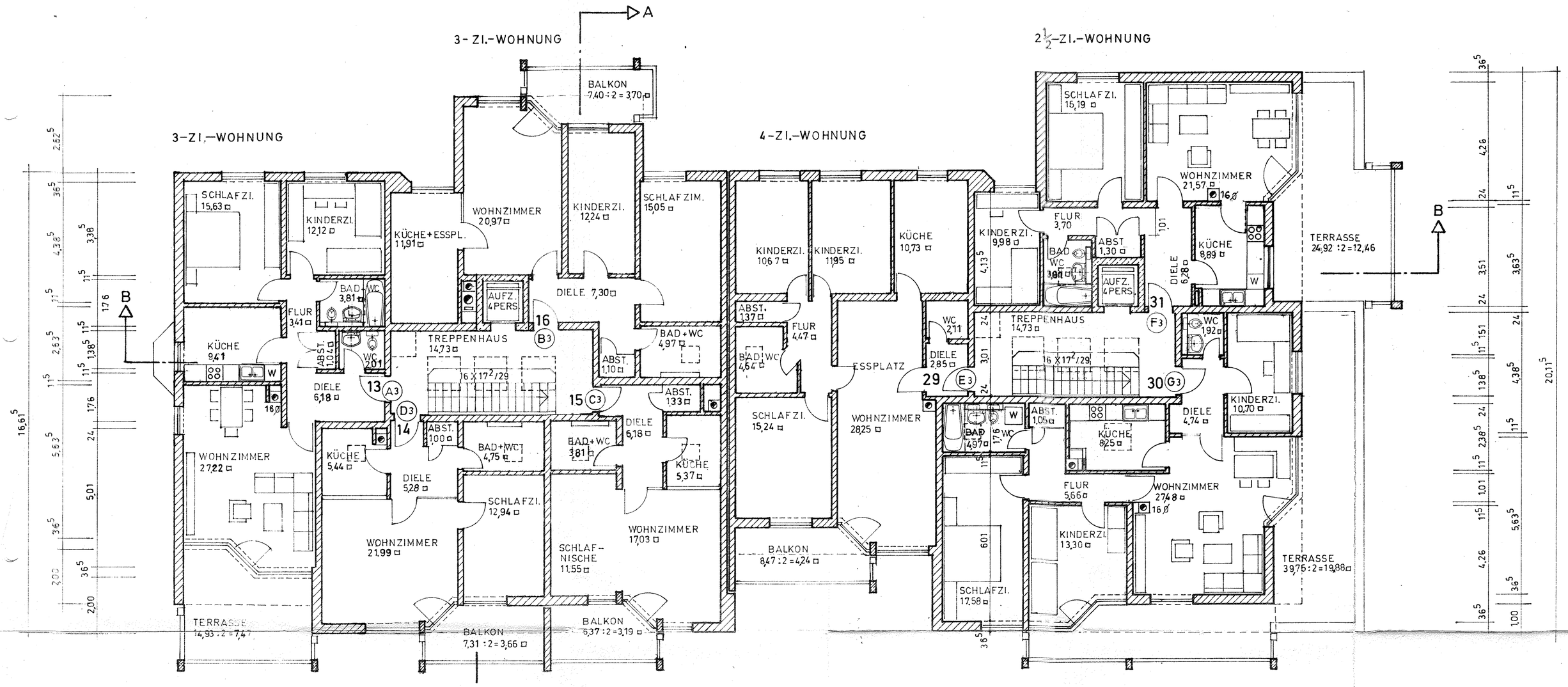

3. OBERGESCHOSS

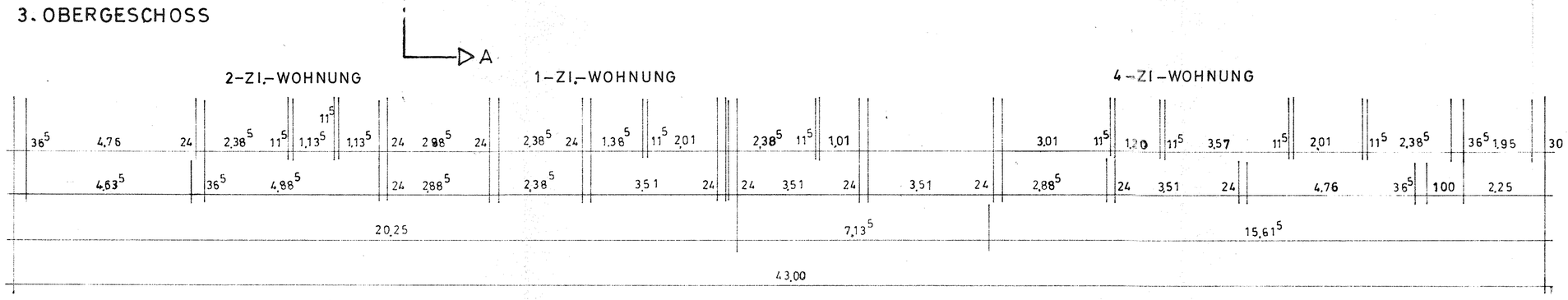

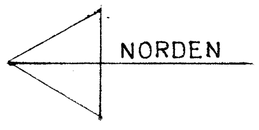

NACHBARN GESEHEN UND ZUGESTIMMT:

FLUR NR. 1747/91 .....

FLUR NR. 1747 .....

FLUR NR. 1753/27 .....

FLUR NR 1753/50 .....

AUFTEILUNGSPLAN

ZUM NEUBAU EINER WOHNANLAGE MIT 31 WOHNEINHEITEN EINSCHLIESSLICH 15 GARAGEN IN PUCHHEIM NORDENDSTRASSE GEMARKUNG PUCHHEIM FLUR NR. 1747/90 UND 1747/17

BAUHERR:
GEMEINNÜTZIGE BAUGENOSSENSCHAFT
MÜNCHEN-OBERWIESENFELD eGmbH
WINZERERSTRASSE 51 8000 MÜNCHEN 40

BAUHERR
UND GRUNDEIGENTÜMER: .....

DIPL. ING. J. STOREK
ARCHITEKTIN
8 MÜNCHEN 19

ARCHITEKT: .....

PLANINHALT: GRUNDRISS 3. OBERGESCHOSS
MASSTAB 1 : 100
MÜNCHEN 29.9.80